SECCION CALLE "A" (18m)

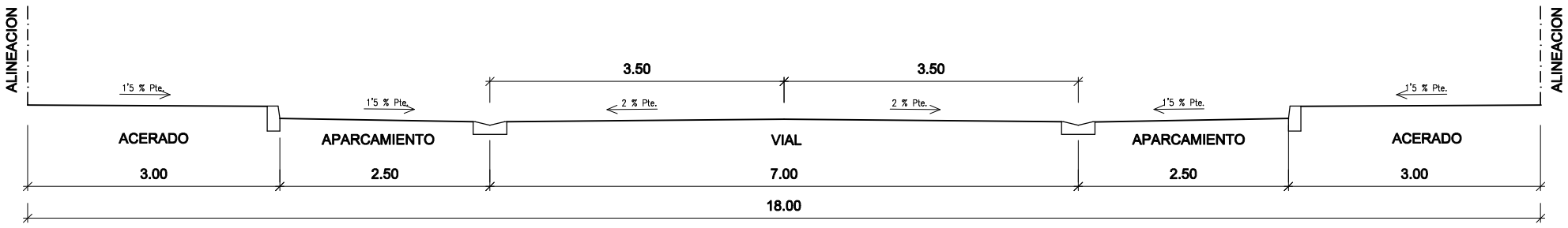

SECCION CALLES "B, C y D" (16m)

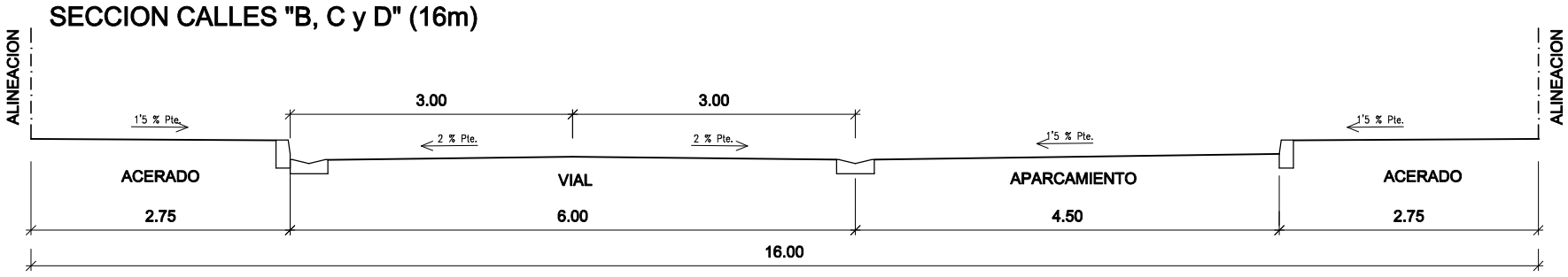

SECCION CALLES "E y K" (15m)

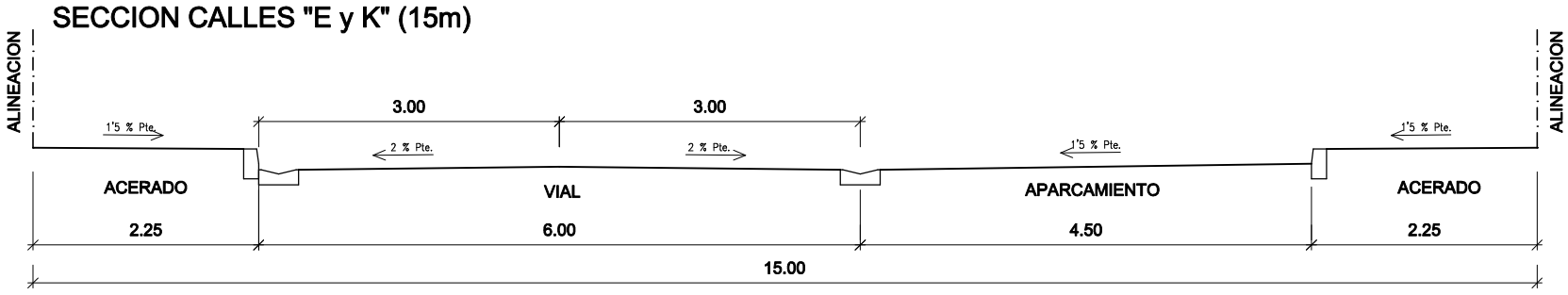

SECCION CALLE "F" (12m)

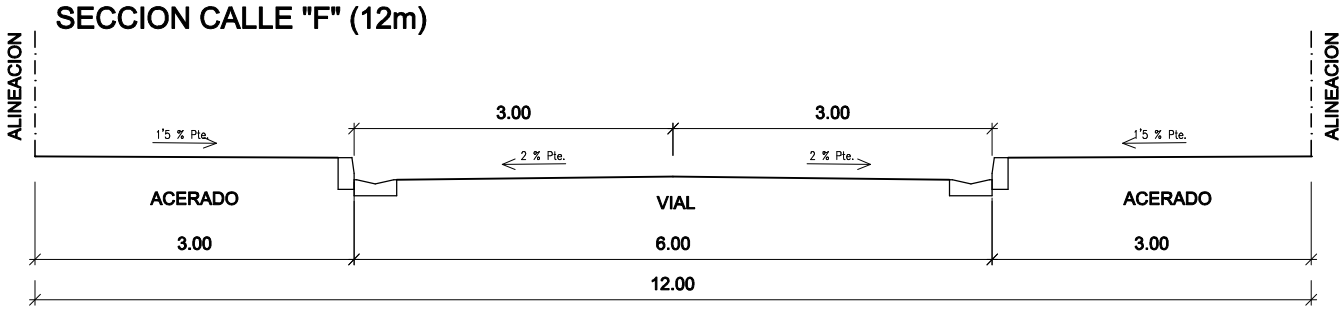

SECCION CALLES "G, H, I, y J" (9m)

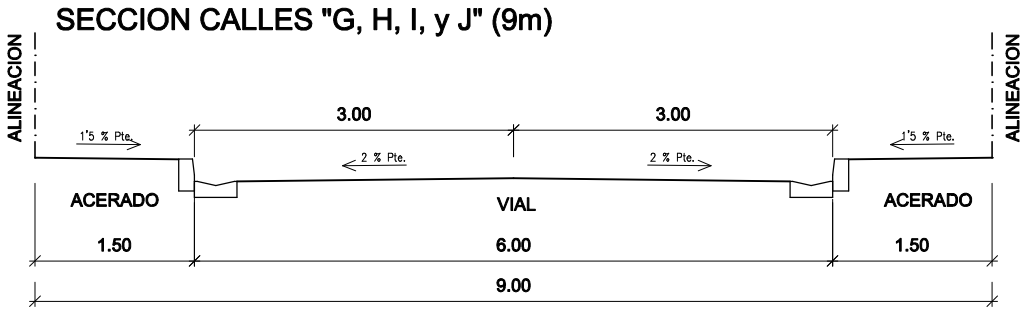

SECCION CALLE "1" (16m)

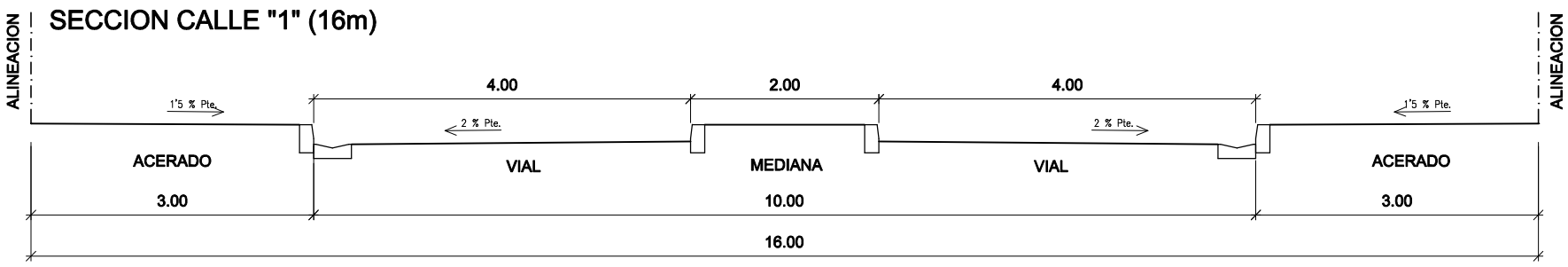

SECCION CALLE "2" (10m)

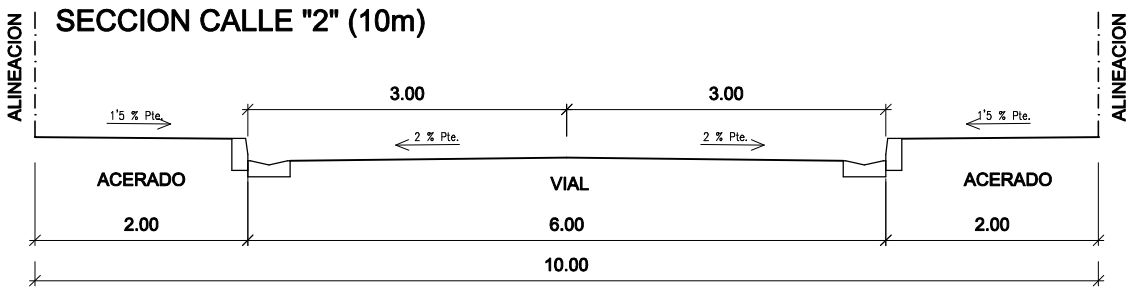

SECCION AVD. REPUBLICA ARGENTINA

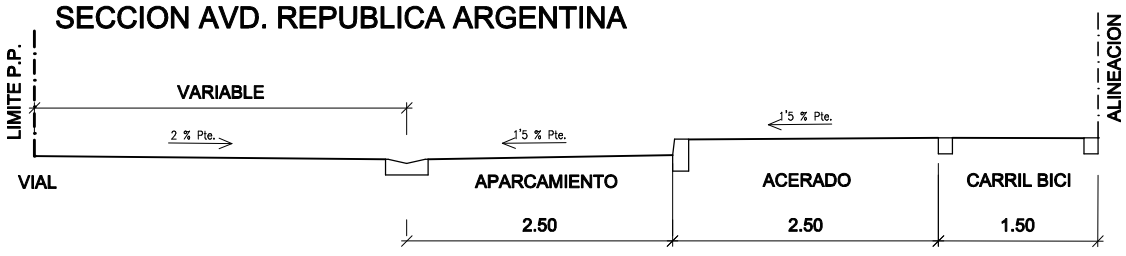

TEXTO REFUNDIDO

PLAN PARCIAL DEL SECTOR RESIDENCIAL SUS/SE-1 PALMA DEL RIO (CORDOBA)	PLANO Nº 2.3	PLANO: RED VIARIA, SECCIONES TRANVERSALES TIPO
	ESCALA:	ARQUITECTO: MANUEL APARICIO SANCHEZ
NOVIEMBRE 2.006	1:50	PROMOTOR: TRIDENTE INVESTMENT S.A.